第一卷第一二一號

十三年全份，實價二十三元三角五，郵費國內二元一角，國外四元四角。

每日出版 北大出版部發行

北京代售處 琉璃廠武學書局 高師工學會

日本二十五分，歐美三十五分，本社即當將書寄奉。外埠代派，不折不扣，寄費時隨時酌加郵費。北京宣武門外永相胡同晨報社總發行。

北京大學日刊

The University Daily

第一二四七號

今日出版一張

地址 北京漢花園北京大學第一院

電話 東局一千零七十一號

報費 每份銅元一枚，每月自取一角五分，派送二角七分，外省三角，郵費在內。報費先付，郵票不收。

廣告費 用五號字七日以內每字八厘，一月以上五厘，長期面訂，五十字起碼，封面中縫加倍。

（本日要目）

▲普通物理講演（第五十一次登）

▲湖南自修大學創辦宣言及組織大綱

▲下學年法文系戲劇書單

本校布告

國立北京大學評議會布告

學生[illegible]違犯校章按照學生懲戒規則第四十六條第一項應即令其退學此布

十二年五月二十二日

註冊部布告

黃右昌先生所授法律系三年級民法親屬刻已講畢提前考試定於五月二十五日（本星期五）上午九至十一時即原授課時間原教室考試

羅鼎先生所授經濟系三年級中國財政史刻已講畢提前考試定於五月二十八日（下星期一）上午十至十二時即原授課時間原教室考試

陳大齊先生所授哲學系認識論定於六月二日（下星期六）上午十至十二時即原授課時間在第三院第一教室考試

陶履恭先生本學年第一學期所授哲學系法律系政治系社會制度發達史因授課無多不考試凡上學年有選陶先生社會學因病未考或考未及格須補考者定於五月二十九日（下星期二）上午九至十一時在第一院四十四教室補考一次

朱錫齡先生上學年所授經濟系一年級經濟學選讀凡有因病未考或考未及格須補考者茲朱先生定於五月三十日（下星期三）上午十至十二時在第三院第二教室補考一次

文訥先生所授英文系一二三年級英國史刻已講畢提前考試定於六月九日（星期六）上午八至十時即原授課時間原教室考試

周作人先生所授國文系英文系小說刻已講畢本學期不再上課

馬衡先生刻已回京本星期起照常授課

徐允愷先生刻已回京所授兼習班英文本星期三起照常授課

乙部預科國文教員李宗侗先生因父喪回籍由五月二十五日起請假三星期

五月二十三日

陳伯弢先生所授史學系一年級中國上古史刻已講畢提前考試定於五月三十日（下星期三）上午九至十一時即原授課時間原教室考試

白鵬飛先生補講之戰時平時國際公法業經講畢上學年有因病未考或考未及格須補考者茲白先生定於五月二十六日（本星期六）上午十至十二時在第三院一十六教室補考戰時國際公法五月二十九日（下星期二）下午一至三時在第三院第二教室補考平時國際公法

地質系三年級旅行學生現已回京自本日起照常上課

五月二十四日

研究所國學門通告（一）

本學門承

鄧適廬先生惠贈：

三合磚拓片 一紙

誠磚拓片 一紙

宛卜拓片 一紙

疑刻卜拓片 一紙

日本長崎高商研究館惠贈：

長崎高商研究館彙報第二卷第一期 一冊

特此聲謝！

研究所國學門通告（二）

本學門新到日文雜誌如左：

史學雜誌第三十四篇第四號 一冊

附重要題目：

唐時代ノ社會史的考察

埃及遺物ノ空前ノ大發見

支那ニ於ケル「[illegible]」教ニ就イテ

東亞之光第十八卷第五號 一冊

附重要題目：

佛身思想ノ發達

研究所國學門通告（三）

本學門報名研究「史學」之研究生，已經本學門委員會審查合格者二人，茲將其姓名，籍貫及研究題目宣布於下．

周怡然 浙江，平陽人．本校法律系四年級．

題目：中國刑罰思想之變

常作賓 河南，南陽人．本校旁聽生．

題目：歷代名人生卒年表

十二，五，二十三．

公函

黑龍江省長公署公函

逕復者前准貴校函請酌給江省泰來縣籍學生王宇

客旅行費一案經令由教育當局轉行在來縣會商辦理並先行函復在案茲據該縣學生以奉來學費不敷此項旅行費實屬無從撥給等情呈復前來除指令外理合具文呈請鑒核轉復施行等情到署除指令外相應函復即希轉飭該生知照可也此致

國立北京大學

五月十四日

講演錄

普通物理講演（第五十一次登）

李書華教授講　品青記

Brown氏運動——

物體分子時時刻刻向各方向運動，在固體裏不容易看得見，在液體裏是可以證明的。

將固體細粒放於玻璃槽之液體中，槽上蓋玻璃片，然後用顯微鏡查看，吾人可看得細粒在液中向各方向運動，這種運動永久不停止，完全是不規則的。（氣體中亦有同樣現象）細粒之直徑愈小其運動愈速。細粒何以向各方向運動呢？就是因為液體分子運動，來動了這些小小的細粒。如同在流動水面上有a，b二物，則a，b二物隨水流的方向而移動。然若細粒的體積過大則其每面受的壓力相等故不動。這種運動叫做Brown氏運動，Brown氏是英國植物學家生於一七七三年死於一八五八年。研究Brown氏運動最緊要的一個物理家就是Perrin氏，他試驗時是用『Mastic』（是Pistacia lentiscus的樹液）與『Gamboge』（是Garcinia-Hanburyi的樹液）溶于酒精中再加蒸溜水使沈澱而成細粒，照上法看出細粒在液體中向各方運動永久不停止。

有人曾取來幾千年的礦泉的水試驗，永久亦是這樣運動。由液體及氣體的證明我們可以推知凡物體的分子全是時時刻刻運動，平常我們所看見瓶子裏平靜不動的水，其實他的分子在那裏七上八下時時刻刻的運動。這是一個小問題。並沒有什麼奇怪。我們在樹林中散步，則見樹葉被風吹而亂動，若乘飛機飛至距樹林甚高遠之處，若以肉眼觀測樹林，僅見一片綠色的樹木。縱然有風也分不清樹葉動不動了。

氣體分子運動說最重要的創造者是德之物理學家Clausius氏，他生於一八二二年，死於一八八八年。次為英國物理家Maxwell氏，他生於一八三一年死於一八七九年，再次為奧國物理家Boltzmann，他生於一八四四年，死於一九〇六年。據他們算得之結果，在標準情形之下「O」與「N」的，一個分子與其他分子每一秒鐘有幾十萬萬次的碰撞。

今設某氣體分子運動的平均速度是U。作縱，橫，高成直角之三軸。想像在氣體裏：——

U的[illegible] $OX = U_x$

[illegible] $OY = U_y$

[illegible] $OZ = U_z$

按幾何學上的定理，得

$$U^2 = U^2_x + U^2_y + U^2_z$$

但是縱橫高三個方向沒有一個方向可以有優先權。所以：——

$$U_x = U_y = U_z$$

即 $U^2 = 3U^2_x$

[illegible]

與OX軸成直角畫一平面C，於此平面上取一單位面積（一cm²）。在此單面積上畫一圓柱其軸與OX平行。其長為Ux。則每秒鐘打擊單位面積的分子的數目當然是圓柱以所含的分子的數目。所謂「壓力」就是因氣體分子時時刻刻運動由內部到盛氣體的器具之壁有一種打擊而成。

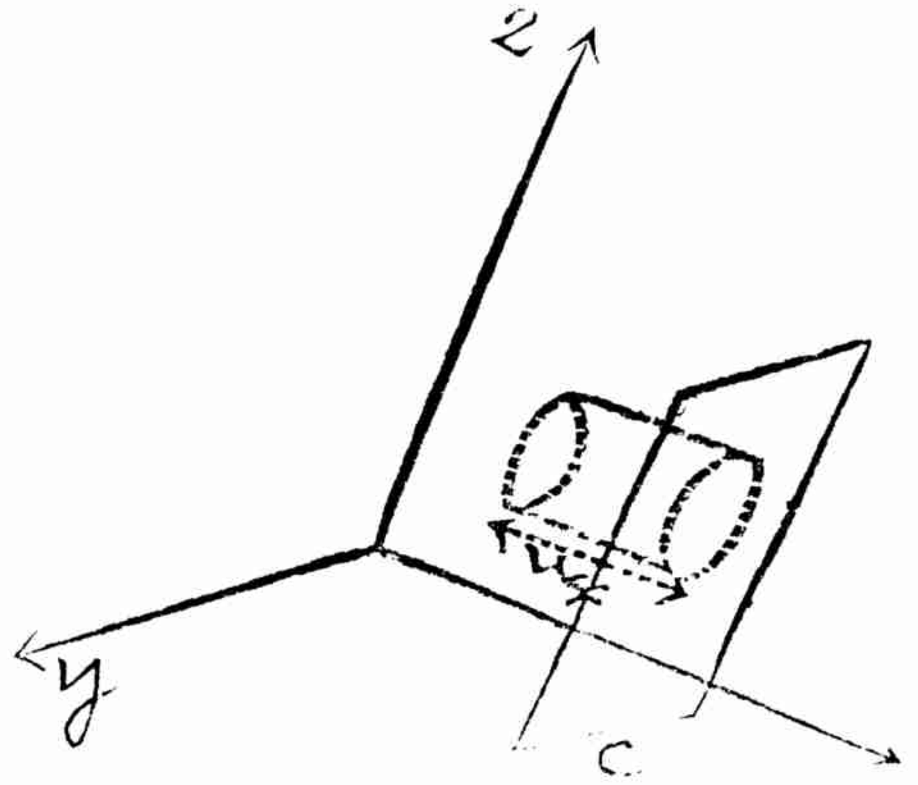

（未完）

雜錄

湖南自修大學創立宣言

人是不能不求學的，求學是要有一塊地方並且要有一種組織的。從前求學的地方在書院，書院廢而為學校，世人便罵毀書院，崇與學校。其實書院和學校各有其可毀，也各有其可舉。所謂書院可毀，在他研究的內容不對。書院研究的內容，就是「八股」等等干祿之具，這些只是一種玩物，那能算得上正當的學問；就這一點論，我們可以說書院不對的很！但是書院也儘有好處。要曉得書院的好處；先要曉得學校的壞處。原來學校的好處很多，但壞處也就不少。學校的第一

收發課啟事

（一）本校同學諸君欲個人通信便利務將自己名號住址及西文名字按法到本課填明遇有郵電緊要信件可以直接遞送不致延悞是幸

文信件

中文之址住

號院一第來

No	姓名
224	張廉超
226	吳耀璣
227	陳耀璣
328	柏國璋
229	朱克靖
230	蔣孝文
231	李香明
232	李絅堂
233	李宜中
234	易鴻文
235	伍景昔
236	干韶秋
237	鄧李濤
238	湯　進
249	謝家榮
240	梁君逸
241	曾有啟
242	胡　譚

收男號

文信件

文洋之址住

名	件數
	1
	1
Hsien	1
ung	1
ing	1
n Lo	1
誼	1
L. Wang	1
Winans	1

壞處，是師生沒有感情。先生抱一個金錢主義，學生抱一個文憑主義，「交易而退，各得其所」，什麼施教受教，一種商行為罷了！學校的第二壞處，是用一種劃一的機械的教授法和管理法去戕賊人性。人的資性各不相同，高才低能，悟解遲別，學校則全不管究這些，只曉得用一種同樣的東西去灌給你吃。人類為尊重人格，不應該說誰「管理」誰，學校乃襲專制皇帝的餘威，蔑視學生的人格，公然將學生「管理」起來。自有劃一的教授，而學生無完全的人性。自有機械的管理，而學生無完全的人格。這是學校最大的缺點，有心教育的人所萬不能忽視的。學校第三壞處，是鐘點過多，課程過繁。終日埋頭於上課，幾不知上課以外還有天地，學生往往神昏意怠，全不能用他們的心思為自動自發的研究。總括這些壞處，固然不能概括一切的學校說他們盡是這樣，并且缺點所在，將來總還有改良的希望。但大體確是這樣，欲想要替他隱諱也無從隱諱。他壞的總根，在使學生立於被動，銷磨個性，滅掉性靈，庸懦的隨俗浮沉，高才的相與裹足。回看書院，形式上的壞處雖然也有，但上面所舉學校的壞處，則都沒有。一來，師生的感情甚篤。二來，沒有教授管理，但為精神往來，自由研究。三來，課程簡而研討周，可以優遊暇豫，玩索有得。故從「研究的形式」一點說，書院比學校實在優勝得多。但是現代學校有一項特長，就是他「研究的內容」專用科學，或把科學的方法去研究哲學和文學，這一點則是書院所不及學校的。自修大學之所以為一種新制，就是取古代書院的形式，納入現代學校的內容，而為適合人性便利研究的一種特別組織。

以上是說書院和學校各有利弊，自修大學乃取其利去其弊。現在再說自修大學獨有的利，而書院和學校則為共有的弊：就是平民主義。書院和官式大學均有極嚴峻的程限，不及程限的不能入學，固不待言；實及了而偶不及，即有本為優才經入學考試而見遺的，便從此絕其向學的路。現在確實有好些有志青年，沒有得到求學的機會，實在可歎可惜！是一。書院和官式大學，將學術看得太神秘了，認為只有少數特殊人可以來學，多數平民則為天然的不能參與。從此學術為少數「學閥」所專，與平民社會隔離愈遠，釀成一種知識階級奴使平民階級的怪劇。是二。書院非赤貧的人所能入，官式大學更非闊家不行，欲在官式大學裏畢一個業，非千餘元乃至兩千元不可，無錢的人之於大學，乃真「野貓子想吃天鵝肉」了。是三。自修大學力矯這些弊病。一則除住學校生，因房屋關係須稍示限制外，校外學生則諸凡有志向學以上均可入學。二則看學問如粗茶淡飯，肚子餓了，拿來就吃，打破學術秘密，務使公開，每人都可取得一份。三則自修大學在現在這「金錢就是生命」的時代，固不能使所謂「無產階級」的人，人人都有機會得到一份高深學問，但心裏則務必使他趨向「不須多錢可以求學的」路上去。自修大學的學生可以到校裏來研究，也可以就在自己的家裏研究，也可以就在各種店鋪裏，團體裏，和公事的機關裏研究。比較官式大學便利得多，花費也就自然少了。

自修大學為一種平民主義的大學，既如上說。那麼自修大學的內容怎麼樣呢？現在說一點大略於下：第一，自修大學學生研究學問的主腦，是「自己看書，自己思索」。自修大學裏面的「圖書館」就是專為這一項用的。第二，自修大學學生。於自己看書自己思索之外，又有一共同討論共同研究」。各種研究會的組織，就是專為這一項用的。第三，自修大學雖然不要灌注食物式的教員，但也要有隨時指導的人做學生自修的補助。第四，自修大學以學科為單位，學生研究一科也可，研究數科也可；科研究的時間和範圍，都聽學生依自己的志願和程度去定。第五，自修大學學生不但修學，還要有向上的意思，養成健全的人格，煎滌不良的習慣，為革新社會的準備。

最後要說自修大學在湖南的必要了。諸君！湖南不是至今沒有一個最高的學術機關麼？省立大學在最近期內之必無成理，和即使成了也不過是一個官式大學，這是大家都明白的。而住在這湘江流域沅江流域資江流域澧江流域的三千萬湖南民族，他們精神的欲求和文化的衝動，將如何去表現出來，發揮出來呢？湖南人儘管是崢嶸活潑如日升的，儘管是極有希望的，但使沒有可以滿足其精神的欲求而發揮其文化的衝動，湖南人到底有甚麼意義？說到這裏，便覺得湖南人有一種很大的任務落在他們的肩膊上來了。甚麼任務呢？就是自完成自發展自創造他們各個及全體特殊的個性和特殊的人格。湖南自修大學之設，純取此意。事勢上雖不能和湖南人個個發生關係，精神上要必要使他成為一個湖南全社會公共的學術機關。雖不能說一定有很好的成績，但努力向前，積以年月，相信總有一天會達到我們的目標的。

湖南自修大學組織大綱

第一章　宗旨及定名

第一條　本大學鑑於現在教育制度之缺失，採取古代書院與現代學校二者之長，取自動的方法，研究各種學術，以期發明真理，造就人才，使文化普及於平民，術周流於社會，由湖南船山學社創設學，定名「湖南自修大學」。

第二章　校董會

第二條　本大學設「校董會」，以校董十五名組織之，負本大學經費上之責任，並總持本大學大綱；由學社社員推舉。校董因必要，得擴充人數。

第三條　校董會得以校董在大學所在地者經半數以上之列席開校董會。校董之不在本大

部務處啓

……更改懸爲至要

(三)本校學生自辦之週刊及各同學會有借本課爲通信收轉者須將社址會所及收信人姓名來課登記否則外來信件既無處投遞即不能收受此白

招領中……

收發課收到……信件特列於下……取

No	姓名
202	陳方精
203	馬千里
204	孫志好
205	徐運僧
208	鄭子長
209	王哉於
210	張廉志
211	張連泉
213	王傳福
215	孫步青
216	高曉懷
21[illegible]	郭拔萃
218	傅叙之
219	王誦舫
220	胡伯蕭
221	陳良猶
223	陳邦振
225	羅孝先

以上任一……

招領洋……

收發課收到……信件特列於下……取爲盼

No	收信
322	G. B. T…
323	Pu Sun…
324	Li Chang…
325	P. H. C…
326	Y. Y. H…
327	Hsia Joh…
328	Tankred …
329	Mark C. …
330	Rev. E. J…

學所在地者得隨時陳述意見於校董會，並得託其他校董代表意見。

第四條 由校董會推舉校董一人爲「駐校校董」，掌理本大學事務之大綱。

第五條 本大學校董會設名譽校董，額無定數；由校董會推舉有下列資格之人充任。

一，助款於本大學在五千元以上之人；

二，贊助本大學有甚大勞績之人；

三，國內外大學及專門學校校長。

第三章 學長及辦事員

第六條 本大學設學長一人，由校董會聘請；担任指導學友之自修，考察學友之成績。但因必要得添聘專科指導員，輔助學長担任指導考查之責。

第七條 本大學暫設辦事員如左：

一，書記一人，受駐校校董之付託，辦理本大學文書交際及設備各事物。

二，會計一人，受駐校校董之付託，掌管本大學經費之出納及使用各事務。

三，圖書館主任一人，受駐校校董之付託，管理本大學圖書館。

四，試驗室主任一人，受駐校校董之付託，管理本大學試驗室。

第八條 本大學於前條所舉之辦事員外，因必要，得加設相當之辦事員。其職務及人數，臨時酌定

（未完）

公告

1923-1924法文系戲劇功課應用書籍目錄（宋春舫先生交來）

1ere annee

×Labiche: Le chapeau de paille d'Italie

×Labiche: Les deux timides

Scribe: La camaraderie

2me annee

×Julleville: Le theatre en France

×Labiche: Le voyage de M. Perrichon

×Labiche: Moi

×Pierre Frondaie: L'Insoumise

+Vitoux: Le theatre de l'avenir $1,30

3me annee

×Julleville: Le theatre en France

○Corneille: Le cid ?

○Romain Rolland: Le theatre de la revolution $1,20

×Rostand: Cyrano de Bergerac

○Hervieu: Connais-toi $,70

○Tristan Bernard: Le Petit Cafe $1,00

○Lenormand: Les rates $,80

4me annee

○Moliere: Le bourgeois gentilhomme

○〃 Le Malade Imaginaire ?

×Julleville: Le theatre en France ?

×Pailleron: Le monde ou l'on s'ennuye

×Marivaux: Le jeu de l'amour et du hasard

×=北大講義課或出版部有之

+=第一院四層教員休息室內（寄售的）

○=北京飯店法文書舖

隊球隊通告

本星期六下午二時，爲此次北京隊球隊最後決勝之期，望同學注意：

地點：琉璃廠高等師範

與賽者：北大與稅務

政治研究會啓事

本會定於月之二十五日（星期五）下午二時在中央公園來今雨軒前歡送本屆畢業會員。凡本會會員務祈屆時準臨爲禱。

十二，五，二十四。

馬裕藻啓事

我有一部木版說文通訓定聲，在兩個月前被一位朋友借去；但是向我借這部書的朋友是那一位，我已記不清了。現在我要用這部書，所以特地在日刋上聲明：希望借去的朋友將書早日歸還，或送至廣所，或送至國文學系教授會，均可。

北大廣東同鄉會啓事

北大廣東同鄉諸君公鑒 茲定於六月二日（即下星期六）下午六時假香廠新豐樓舉行歡送畢業同鄉讌會凡未加入歡送者即請於本月三十日以前在第一院號房簽名加入爲禱

北大雲南同學會啓事

本會訂於五月二十七日（本禮拜日）早八時，在本校第二院與本屆畢業同鄉諸君撮影，話別。屆時請會員諸君到會。恕不另函通知。

爝火 第二期——已出版了！

△本校二院及西齋號房代售

——要目如次（細目繁多不備）

鄉間的回憶（小說） 先艾

租卜含人的英雄（小說） 良慶譯

私生子（戲劇） 仲剛

夜來香的復活（童話） 大柟

兩個乞食（小說） 洪棪楸譯

醞變（小說） 聖希

契闊（戲劇） 韻裳

冷箭（長詩） 大柟

詩數十首 滕心華，趙景深等

國立北京大學社會科學季刊 第一卷第一二三號

中國地學會 地學雜誌 研究地理學地質學及人相地關諸君，不可不備！會址現移後海北河沿第十四年以下，材料尤豐；現三四期已出版。五六期並有旅大誌，先說一聲。

北大出版部

晨報副鐫合訂本

晨報副鐫每日一張，按日隨北京晨報發行，不另收價；每月裝訂成本，定價每本大洋兩角。外埠函購，請示通信地址，並封寄郵票，本國